Elettrocatenacci, Incontri Elettrici ed Elettromagneti

in custodia “CLEAN COVER” in monoblocco di alluminio anodizzato ricavato dal pieno

in tecnica Click&GO ZEROTIME®

Innesta il connettore plug...
ascolta il click...
e in un solo gesto
hai realizzato l’impianto
già funzionante...
Click&Go!

Nessuno scasso nel serramento...
nessuna lavorazione
sulle nervature interne!

Basta un trapano portatile
per applicare facilmente
sul posto i dispositivi ***DRILL&GO***
su ogni tipo di serramento.

DRILL&GO Cut-Free®

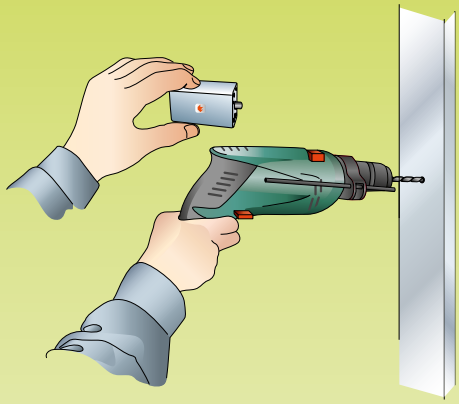

innovazione

PER MONTAGGIO
FACILITATO SPORGENTE

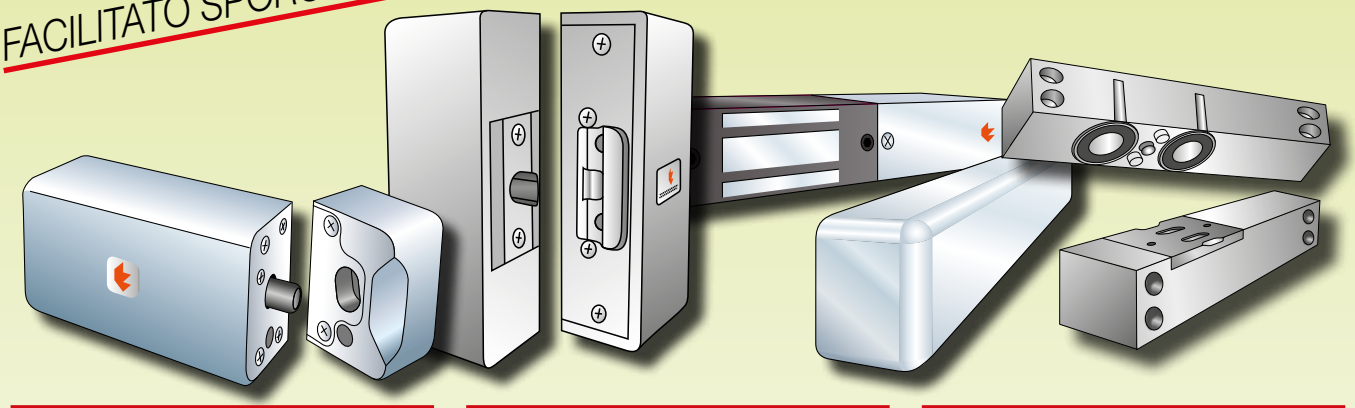

MICROREDLOCK
in custodia “*CLEAN COVER*”

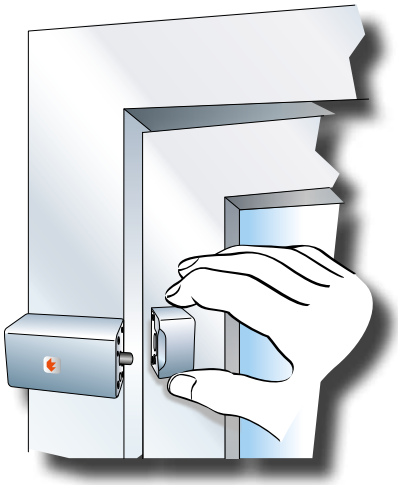

SLIM-DOORSTRIKE
in custodia “*CLEAN COVER*”

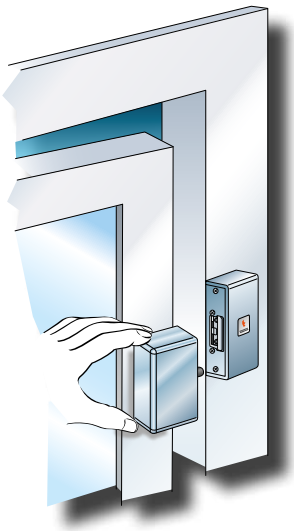

SLIM-MINISENTRYLOCK
e SLIM-SHEARLOCK
in custodia “*CLEAN COVER*”

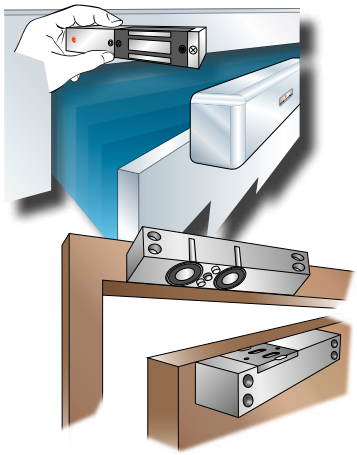

MICROREDLOCK, SLIM-DOORSTRIKE, SLIM-MINISENTRYLOCK e SLIM-SHEARLOCK
Tutti in custodia “*CLEAN COVER*” in alluminio anodizzato argento ricavato dal pieno,
ultracompatti, studiati per essere fissati facilmente a superficie sulla porta, anche in serramenti già esistenti,
senza dover praticare alcuno scasso e/o taglio nel serramento...
sono **DRILL&GO CUT-FREE!**

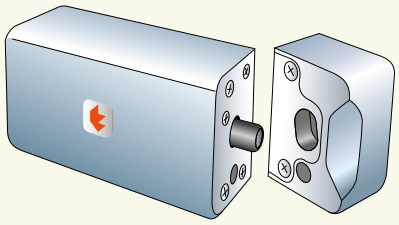

MICROREDLOCK in custodia *"CLEAN COVER"*

per montaggio facilitato sporgente

ELETTROCATENACCI UNIVERSALI PROFESSIONALI TECNODIMENSIONE

con carter di copertura totale "CLEAN COVER" in monoblocco di alluminio anodizzato ricavato dal pieno.

PER MONTAGGIO FACILITATO SPORGENTE

una sola unità...
che risolve *4* esigenze.

*1*ª nessuno scasso nel serramento, né lavorazioni sulle nervature interne. Basta il trapano per l'installazione = ***DRILL& GO*** **CUT-FREE**

*2*ª cablaggio istantaneo ZEROTIME = **Click&Go**

*3*ª inglobato in carter di copertura CLEAN COVER totalmente realizzato in monoblocco di alluminio anodizzato ricavato dal pieno, facilmente pulibile con appropriati detergenti = **CLEAN**

*4*ª antipanico; si sblocca automaticamente senza corrente liberalizzando la porta per passaggio d'emergenza anche in caso d'incendio = **FAIL-SAFE**

DRILL& GO Cut-Free ®

innovazione

IDEALE PER APPLICAZIONI A SUPERFICIE
SU SERRAMENTI DI CAMERE STERILI "CLEAN ROOM"

INNOVAZIONE

*1*ª
DRILL&GO CUT-FREE

MICROREDLOCK
è ultracompatto, studiato per essere fissato facilmente a superficie sulla porta senza dover praticare alcuno scasso e/o taglio nel serramento...
...è **DRILL&GO CUT-FREE!**

*3*ª **CLEAN**

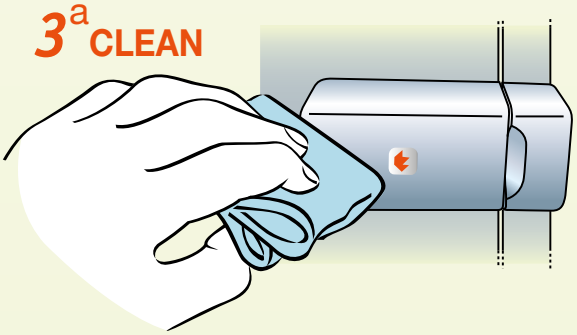

MICROREDLOCK
inglobato in custodia protettiva "***CLEAN COVER***" di superficie "liscia" (senza asperità) ...
facilmente pulibile con appropriati detergenti...
... è **CLEAN!**

*2*ª
Click& GO

Innesta il connettore plug... ascolta il click...
e in un solo gesto
hai realizzato l'impianto già funzionante...
Click&Go!

*4*ª
FAIL-SAFE

MICROREDLOCK
Sblocco automatico antipanico = perno "fuori" quando alimentato, perno "dentro" senza corrente.
In caso d'incendio, in assenza di corrente si sblocca automaticamente liberando l'uscita...
...è **FAIL-SAFE!**

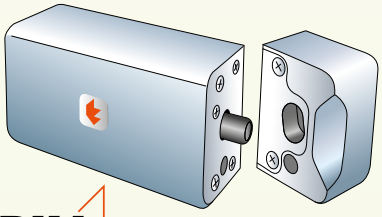

DRILL & GO Cut-Free ®

ELETTROCATENACCI UNIVERSALI

MICROREDLOCK

in custodia *"CLEAN COVER"*

per montaggio facilitato sporgente

Listino Prodotti
Gennaio 2024

TECNODIMENSIONE®

Microelettrocatenaccio con carter di copertura totale *"CLEAN COVER"* in monoblocco di alluminio anodizzato ricavato dal pieno.
Ideale per montaggio sporgente e applicazioni a superficie su ogni tipo di serramento di camere sterili "CLEAN ROOM".

MICROREDLOCK "Click & Go"
per montaggio a superficie
in custodia protettiva "CLEAN COVER"

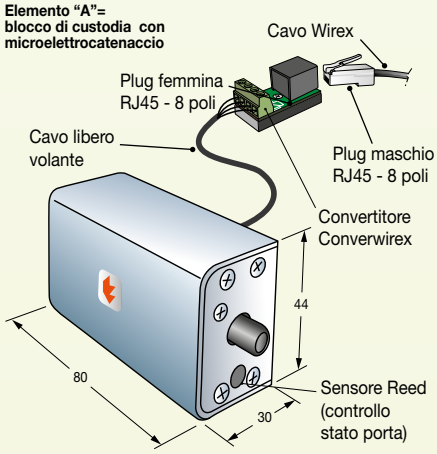

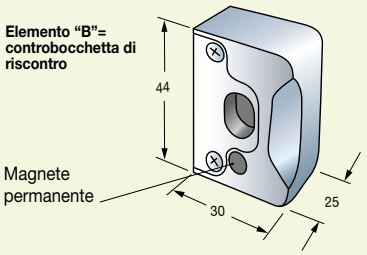

(quote espresse in millimetri)

per ordinare		Q.tà
MODELLI		**N°**
Microelettrocatenaccio MICROREDLOCK ultracompatto e inglobato in custodia protettiva "liscia" (senza asperità) facilmente pulibile. Maneggevole e facile da installare fissandolo a superficie sulla porta senza dover praticare alcuno scasso e/o taglio nel serramento.		
Modelli per alimentazione 12Vdc		
Microelettrocatenaccio MICROREDLOCK in custodia *"CLEAN COVER"*. Completo di cavo volante (2 m) avente convertitore Convervirex in tecnica "CLICK & GO" con 1 plug connettore femmina RJ45-8 poli ad innesto rapido per collegamento istantaneo alla centralina Pharmatronix mediante cavi strutturati ed indirizzati Wirex. Custodia protettiva *"CLEAN COVER"* in monoblocco di alluminio anticorodal, anodizzato e satinato meccanicamente, ricavato dal pieno per montaggio facilitato a superficie con apposita staffa a scomparsa tipo antirimozione senza alcuna vite a vista. Kit costituito da due elementi: **elemento "A"**: è il **blocco di custodia che include l'elettrocatenaccio** da fissare sul montante di battuta. **elemento "B"**: è la **controbocchetta** di riscontro da fissare sull'anta della porta dell'infisso in corrispondenza dell'elemento"A". - Versione FAIL-SAFE (antipanico=sblocco senza corrente) con bobina 100% ED per funzionamento ininterrotto. - Include sensore Reed per controllo stato porta. - Alimentazione 12 Vdc/390 mA - Dimensioni d'ingombro elemento A 80 x 30 x 44 mm - Dimensioni d'ingombro elemento B 25 x 30 x 44 mm - Peso g 320	**00803A2RCZW** Kit reversibile Dx/Sx	
Modelli per alimentazione 24Vdc (a richiesta)		
Microelettrocatenaccio per montaggio sporgente MICROREDLOCK in custodia *"CLEAN COVER"* idem c.s. ma alimentazione 24Vdc/140 mA	**00803A4RCZW**	

Metodo di montaggio del microelettrocatenaccio MICROREDLOCK in custodia *"CLEAN COVER*

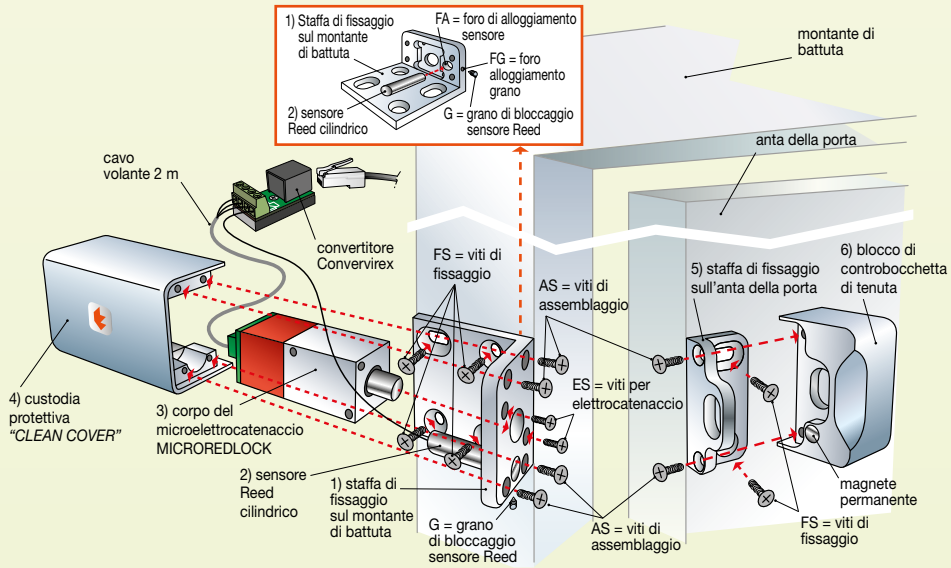

Esempio di una porta completa del microelettrocatenaccio MICROREDLOCK definitivamente montato

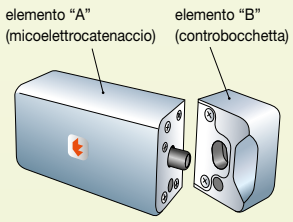

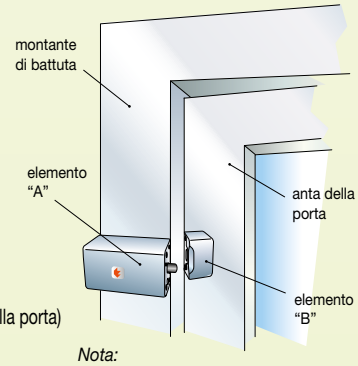

Vista in esploso dell'elemento "A"
blocco di custodia *"CLEAN COVER"* che include il microelettrocatenaccio (da fissare sul montante di battuta dell'infisso)

Sequenza di montaggio per l'**elemento "A"**
da fissare sul montante di battuta:

a) fissare la staffa (1) sul montante di battuta con quattro idonee FS viti di fissaggio.
b) immettere il sensore Reed cilindrico (2) nel corrispondente foro FA.
c) bloccare il sensore avvitando il grano G nell'apposito foro FG.
d) fissare il corpo del microelettrocatenaccio (3) alla staffa (1) con le due apposite viti a corredo ES.
e) inserire la custodia protettiva (4) a copertura dell'elettrocatenaccio (3), + staffa (1) + sensore (2) già assemblati. Concludere fissando la custodia (4) con le quattro apposite viti di assemblaggio AS a corredo che legano i componenti.

Vista in esploso dell'elemento "B"
blocco di custodia *"CLEAN COVER"* che include la controbocchetta di riscontro (da fissare sull'anta della porta)

Sequenza di montaggio per l'**elemento "B"**
da fissare sull'anta della porta

a) fissare la staffa (5) sull'anta della porta con due idonee viti di fissaggio FS.
b) inserire il blocco di controbocchetta (6) sulla staffa e quindi assiemare il tutto con le due viti di assemblaggio AS a corredo che legano i due componenti.

Nota:
AS = 6 viti di assemblaggio a corredo
ES = 2 viti per elettrocatenaccio a corredo.
FS = 6 viti di tenuta e fissaggio sul serramento a cura dell'installatore (in base al tipo di serramento).
G = 1 grano a corredo.

INNOVAZIONE

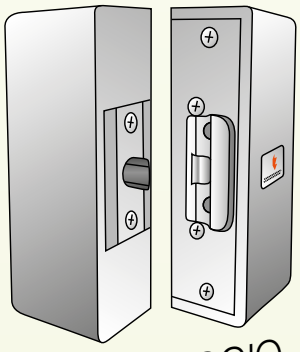

PER MONTAGGIO FACILITATO SPORGENTE

DRILL& GO Cut-Free ®

innovazione

SLIM-DOORSTRIKE in custodia *"CLEAN COVER"*

per montaggio facilitato sporgente

INCONTRI ELETTRICI UNIVERSALI PROFESSIONALI TECNODIMENSIONE

con carter di copertura totale "CLEAN COVER" in monoblocco di alluminio anodizzato ricavato dal pieno.

una sola unità...
che risolve *4* esigenze.

*1*ª nessuno scasso nel serramento, né lavorazioni sulle nervature interne. Basta il trapano per l'installazione = ***DRILL& GO* CUT-FREE**

*2*ª cablaggio istantaneo ZEROTIME = **Click&Go**

*3*ª inglobato in carter di copertura CLEAN COVER totalmente realizzato in monoblocco di alluminio anodizzato ricavato dal pieno, facilmente pulibile con appropriati detergenti = **CLEAN**

*4*ª antipanico; si sblocca automaticamente senza corrente liberalizzando la porta per passaggio d'emergenza anche in caso d'incendio = **FAIL-SAFE**

IDEALE PER APPLICAZIONI A SUPERFICIE
SU SERRAMENTI DI CAMERE STERILI "CLEAN ROOM"

*1*ª
DRILL&GO CUT-FREE

SLIM-DOORSTRIKE
è ultracompatto, studiato per essere fissato facilmente a superficie sulla porta, anche in serramenti già esistenti, senza dover praticare alcuno scasso e/o taglio nel serramento...
...è **DRILL&GO CUT-FREE!**

*3*ª **CLEAN**

SLIM-DOORSTRIKE
inglobato in custodia protettiva ***"CLEAN COVER"*** di superficie "liscia" (senza asperità)... facilmente pulibile con appropriati detergenti...
... è **CLEAN!**

*4*ª
FAIL-SAFE

SLIM-DOORSTRIKE
Sblocco automatico antipanico = in caso d'incendio, in assenza di corrente si sblocca automaticamente liberando l'uscita...
...è **FAIL-SAFE!**

*2*ª

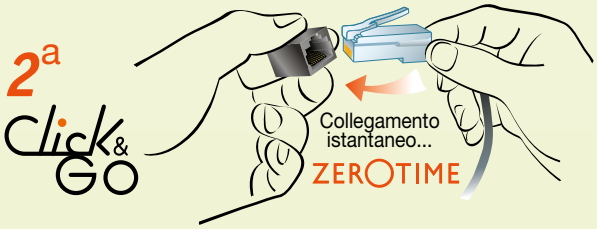

Innesta il connettore plug... ascolta il click...
e in un solo gesto
hai realizzato l'impianto già funzionante...
Click&Go!

INNOVAZIONE

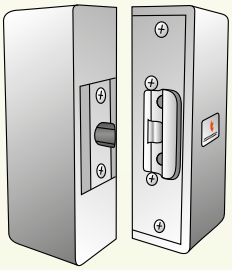

DRILL & GO Cut-Free®

INCONTRI ELETTRICI ULTRACOMPATTI
SLIM-DOORSTRIKE
in custodia *"CLEAN COVER"*
per montaggio facilitato sporgente

Listino Prodotti
Gennaio 2024

TECNODIMENSIONE®

Incontro elettrico con carter di copertura totale *"CLEAN COVER"* in monoblocco di alluminio anodizzato ricavato dal pieno.
Ideale per montaggio sporgente e applicazioni a superficie su serramenti di camere sterili "CLEAN ROOM".

per ordinare		Q.tà
MODELLI		**N°**

SLIM-DOORSTRIKE "CLICK & GO"
per montaggio a superficie in custodia protettiva *"CLEAN COVER"*

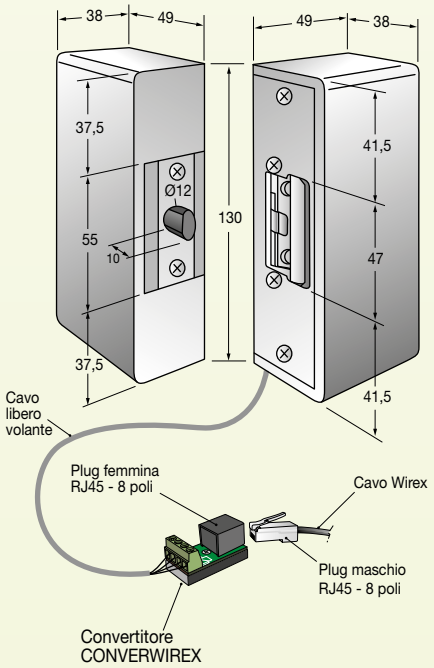

(quote espresse in millimetri)

Incontro elettrico SLIM-DOORSTRICKE ultracompatto e inglobato in custodia protettiva "liscia" (senza asperità) facilmente pulibile. Maneggevole e facile da installare fissandolo a superficie sulla porta senza dover praticare alcuno scasso e/o taglio nel serramento.

Modelli per alimentazione 12Vdc

Incontro elettrico SLIM-DOORSTRIKE in custodia *"CLEAN COVER"*. Completo di cavo volante (2 m) avente convertitore Converwirex in tecnica "CLICK & GO" con 1 plug connettore femmina RJ45-8 poli ad innesto rapido per collegamento istantaneo alla centralina Pharmatronix mediante cavi strutturati ed indirizzati Wirex.
Custodia protettiva *"CLEAN COVER"* in monoblocco di alluminio anticorodal, anodizzato e satinato meccanicamente, ricavato dal pieno per montaggio facilitato a superficie con apposita staffa a scomparsa tipo antirimozione senza alcuna vite a vista.

Kit costituito da due elementi:
elemento "A": è il **blocco di custodia che include l'incontro elettrico** da fissare sul montante di battuta.

elemento "B": è la **controbocchetta** di riscontro da fissare sull'anta della porta dell'infisso in corrispondenza dell'elemento"A".
- Versione FAIL-SAFE (antipanico = sblocco senza corrente) con bobina 100% ED per funzionamento ininterrotto.
- include sensore RR per controllo stato porta.
- Alimentazione 12 Vdc/280 mA
- Dimensioni d'ingombro 137 x 49 x 38 mm (per ciascuno dei due blocchi)
- Peso kg 1,100

0158J12DCW
Kit reversibile Dx/Sx per porte a tirare

0158J12SCW
Kit reversibile Dx/Sx per porte a spingere

Modelli per alimentazione 24Vdc (a richiesta)

Incontro elettrico per montaggio sporgente SLIM-DOORSTRIKE in custodia *"CLEAN COVER"* idem c.s. ma alimentazione 24Vdc/140 mA

0158J14DCW
0158J14SCW

METODO DI MONTAGGIO DELL'INCONTRO ELETTRICO SLIM-DOORSTRIKE IN CUSTODIA "CLEAN COVER"

Vista in esploso dell'elemento "A"
blocco di custodia *"CLEAN COVER"* che include il miniscrocco (da fissare sull'anta della porta)

Vista in esploso dell'elemento "B"
blocco di custodia *"CLEAN COVER"* che include l'incontro elettrico (da fissare sul montante di battuta dell'infisso)

Esempio di una porta completa dell'incontro elettrico CLEANCOVER-DOORSTRIKE definitivamente montato

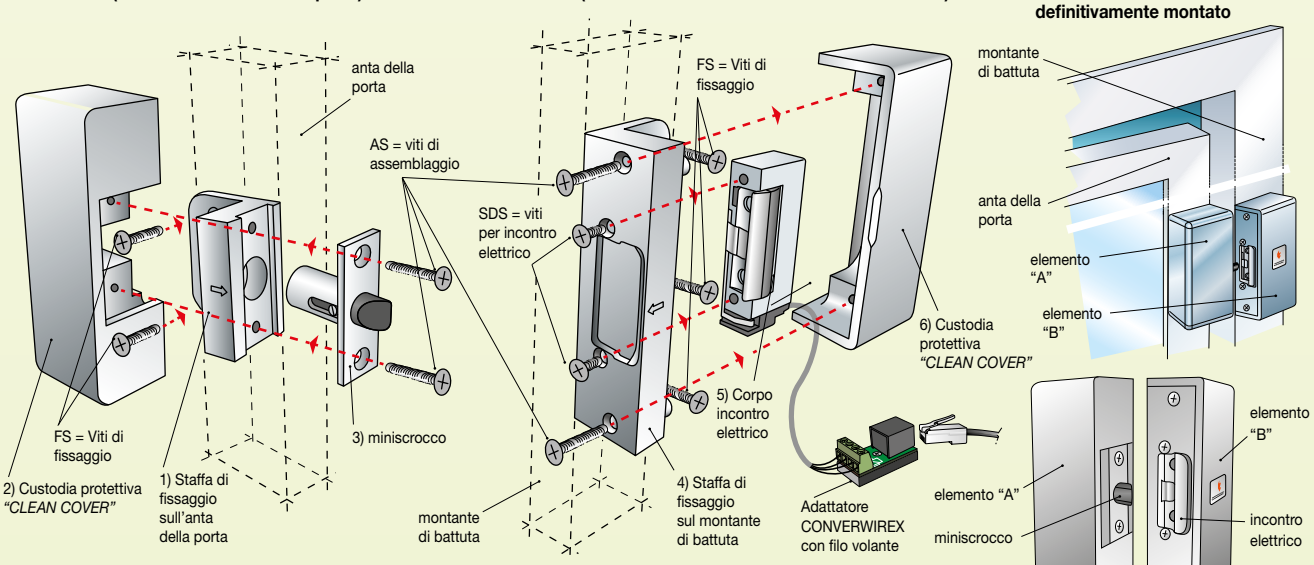

Sequenza di montaggio per l'elemento "A"
da fissare sull'anta della porta:
a) fissare la staffa (1) sull'anta della porta con due FS idonee viti di fissaggio.
b) inserire la custodia protettiva (2) a copertura della staffa (1).
c) infilare il miniscrocco (3) nell'apposito foro della staffa e quindi assiemare il tutto con le due AS viti di assemblaggio passanti a corredo che legano i tre componenti.

Sequenza di montaggio per l'elemento "B"
da fissare sul montante di battuta del serramento:
a) fissare la staffa (4) sul montante di battuta con tre FS idonee viti di fissaggio.
b) fissare il corpo dell'incontro elettrico (5) alla staffa (4) con le due apposite SDS viti a corredo.
c) inserire la custodia protettiva (6) a coperura della staffa con l'incontro elettrico e quindi assiemare il tutto con le due AS viti di assemblaggio passanti a corredo che legano i due componenti.

Nota:
AS = 4 viti di assemblaggioa corredo
SDS = 2 viti per incontro elettrico a corredo.
FS = 5 viti di tenuta e fissaggio sul serramento a cura dell'installatore (in base al tipo di serramento).

INNOVAZIONE

ELETTROCHIUSURE
PROFESSIONALI

Introduzione alla scelta del tipo di Minielettromagneti universali

L'intera gamma degli Elettromagneti professionali Tecnodimensione è progettata e costruita per soddisfare le più ampie esigenze di "blocco di chiusura elettromagnetica".

Le tipologie dei Minielettromagneti sono finalizzate per:

- Applicazioni su strutture rivolte a tenere in blocco specifiche porte.
  Non necessariamente per opporre estrema resistenza a tentativi di scasso perpetrati artatamente per intrusioni, ma la cui finalità è quella della sorveglianza per impedire forzature e scoraggiare atti abusivi, distrazioni, mal comportamenti sulle porte di accesso. Porte il cui transito deve essere vietato ai non autorizzati (per esempio uscite d'emergenza, luoghi classificati tipo locali sterili, reparti di ospedali con aree adibite a ricovero di pazienti problematici ecc.). Nel contempo, permettere a dette porte controllate di essere apribili e sbloccabili senza inceppamenti in caso di pericolo, in caso d'incendio ecc. diventando passaggi o vie di fuga in sicurezza con lo sblocco automatico antipanico in mancanza di corrente di alimentazione.

- Di dimensioni molto piccole, compatte e di eleganti design. Raggiungono l'obiettivo di essere "il blocco di chiusura elettromagnetica" con l'impatto estetico meno invasivo sulle strutture delle porte rispetto agli elettromagneti tradizionali normalmente reperibili sul mercato ordinario.

- Due funzionamenti di tenuta: ad ancoraggio "frontale in adesione" o ad incastro con "tenuta a taglio".

- Finalità funzionali: sblocco automatico antipanico e anticalca "Fail-Safe".

- Alimentazione: 12Vdc/7mA (unità a bassissimo consumo).

- Protezione esterna: con custodia protettiva "Clean Cover" in monoblocco di alluminio anodizzato, ricavato dal pieno, per montaggio facilitato sporgente antirimozione senza alcuna vite a vista.

MINIELETTROMAGNETI UNIVERSALI

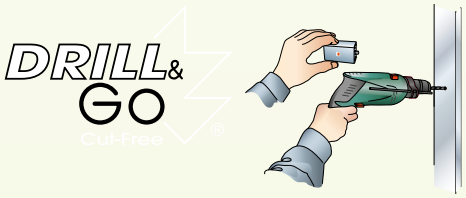

2 tipologie disponibili

PER MONTAGGIO FACILITATO SPORGENTE

Serie Slim Minisentrylock
in custodia "CLEAN COVER"

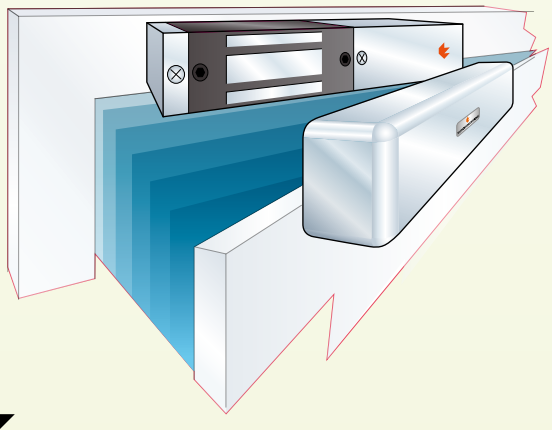

TENUTA FRONTALE

Minielettromagneti ad ancoraggio frontale in adesione.

L'ancoraggio frontale si ottiene per adesione magnetica che avviene tra la faccia frontale dell'elettromagnete e la faccia frontale della contropiastra.
In pratica quando la porta è allineata in battuta le 2 facce complanari combaciano perfettamente e si instaura tra esse un'adesione magnetica di trattenimento (ad elettromagnete alimentato che va in tenuta).

Prestazioni salienti:

- Fail-Safe: sblocco in emergenza anche in avaria (sblocco in mancanza di corrente).
- Anticalca: il comando di sblocco agisce anche sotto sforzo premente sulla porta (per es. persone accalcate).
- Supervisione: dotato di sensore per segnalazioni stato porta (chiusa/aperta).

Serie Slim Shearlock
in custodia "CLEAN COVER"

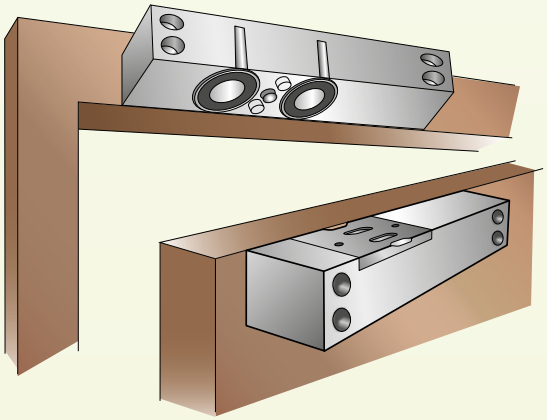

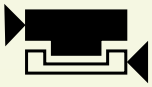

TENUTA A TAGLIO

Minielettromagneti a tenuta a taglio per incastro.

L'ancoraggio a taglio si ottiene grazie a 2 perni in acciaio INOX, (posti agli estremi della faccia dell'elettromagnete) che si innestano nelle 2 corrispondenti sedi sagomate (impronte) ricavate sulla faccia della contropiastra flottante.
In pratica, a porta allineata in battuta, l'elettromagnete (quando alimentato) attrae la faccia della contropiastra flottante che sollevandosi, va a combaciare con la corrispondente faccia dell'elettromagnete. Di conseguenza i 2 perni in acciaio inox si incastrano in essa. In questo caso, l'elevata tenuta avviene per incastro a taglio.
Prestazioni salienti:

- Fail-Safe: sblocco in emergenza anche in avaria (sblocco in mancanza di corrente).
- Tenuta: aumentata notevolmente (rispetto a quella mediante sola adesione) grazie all'incastro in attrazione magnetica dei due perni in acciaio INOX.
- Supervisione: dotato di sensore per segnalazioni stato porta (chiusa/aperta).

INNOVAZIONE

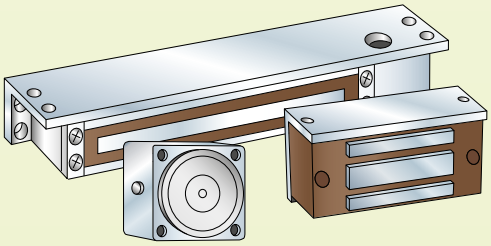

ALTRE TIPOLOGIE DISPONIBILI

Magneti Universali di VARIE TENUTE e DIMENSIONI

vedi pag. 62

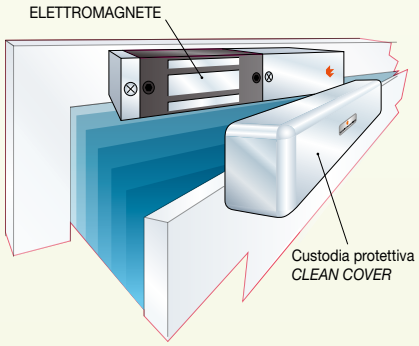

SLIM-MINISENTRYLOCK

in custodia *"CLEAN COVER"* per montaggio facilitato sporgente

MINIELETTROMAGNETI PROFESSIONALI TECNODIMENSIONE

A tenuta frontale per riferma anticalca di una porta.
Con carter di copertura totale "CLEAN COVER" in monoblocco di alluminio anodizzato ricavato dal pieno.

una sola unità...
che risolve *4* esigenze.

PER MONTAGGIO FACILITATO SPORGENTE

DRILL& GO Cut-Free ®

innovazione

*1*ª nessuno scasso nel serramento,
né lavorazioni sulle nervature interne.
Basta il trapano per l'installazione = ***DRILL& GO* CUT-FREE**

*2*ª cablaggio istantaneo ZEROTIME = **Click&Go**

*3*ª inglobato in carter di copertura CLEAN COVER totalmente realizzato in monoblocco di alluminio anodizzato ricavato dal pieno, facilmente pulibile con appropriati detergenti = **CLEAN**

*4*ª antipanico; si sblocca automaticamente senza corrente liberalizzando la porta per passaggio d'emergenza anche in caso d'incendio = **FAIL-SAFE**

IDEALE PER APPLICAZIONI A SUPERFICIE
SU SERRAMENTI DI CAMERE STERILI "CLEAN ROOM"

INNOVAZIONE

*1*ª
DRILL&GO CUT-FREE

SLIM-MINISENTRYLOCK
è ultracompatto, studiato per essere fissato facilmente a superficie sulla porta senza dover praticare alcuno scasso e/o taglio nel serramento...
...è **CUT-FREE!**

*2*ª
Click& GO

Innesta il connettore plug... ascolta il click...
e in un solo gesto
hai realizzato l'impianto già funzionante...
Click&Go!

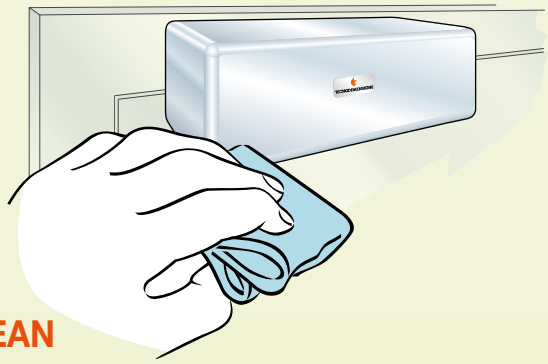

*3*ª
CLEAN

SLIM-MINISENTRYLOCK
inglobato in custodia protettiva ***"CLEAN COVER"***
di superficie "liscia" (senza asperità)...
facilmente lavabile con appropriati detergenti...
... è **CLEAN!**

*4*ª
FAIL-SAFE

SLIM-MINISENTRYLOCK
Sblocco automatico antipanico ed anticalca.
In caso d'incendio, in assenza di corrente
si sblocca automaticamente liberando l'uscita...
...è **FAIL-SAFE!**

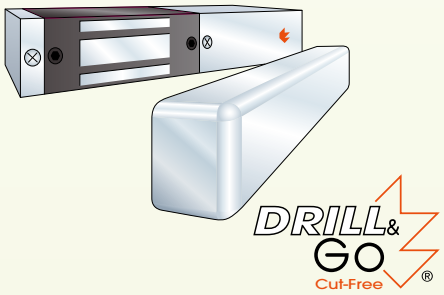

MINIELETTROMAGNETI PROFESSIONALI
SLIM-MINISENTRYLOCK
in custodia "CLEAN COVER"
Elettromagnete A TENUTA FRONTALE per riferma anticalca di una porta

Listino Prodotti
Gennaio 2024

TECNODIMENSIONE®

Minielettromagnete con carter di copertura totale *"CLEAN COVER"* in monoblocco di alluminio anodizzato ricavato dal pieno.
Ideale per montaggio sporgente e applicazioni su ogni tipo di serramento di camere sterili "CLEAN ROOM".

per ordinare		Q.tà
MODELLI		**N°**

SLIM- MINISENTRYLOCK "CLICK & GO"
per montaggio a superficie in custodia "CLEAN COVER"

Elemento "A" = corpo elettromagnete

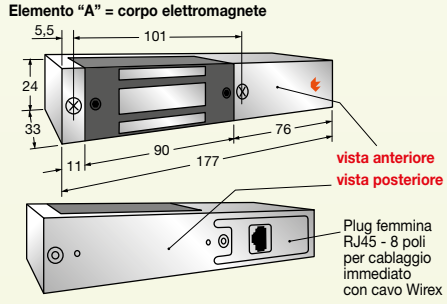

Elemento "B" = custodia protettiva *"CLEAN COVER"*

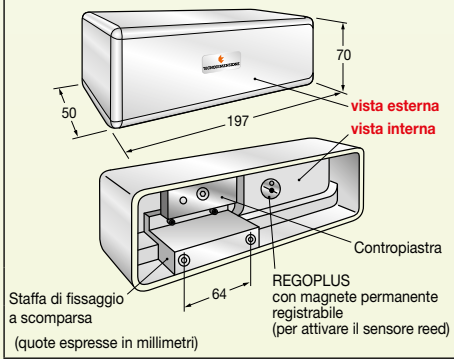

Minielettromagnete SLIM-MINISENTRYLOCK ultracompatto e inglobato in custodia protettiva "liscia" (senza asperità) facilmente pulibile. Maneggevole e facile da installare fissandolo a superficie sulla porta senza dover praticare alcuno scasso e/o taglio nel serramento.

Modelli per alimentazione 12Vdc

Minielettromagnete SLIM-MINISENTRYLOCK in custodia *"CLEAN COVER"* in tecnica "CLICK & GO" con 1 plug connettore femmina RJ45-8 poli ad innesto rapido per collegamento istantaneo alla centralina Pharmatronix mediante cavi strutturati ed indirizzati Wirex.

Kit costituito da due elementi:
elemento "A"- è il **corpo dell'elettromagnete** (da fissare sulla traversa orizzontale superiore del controtelaio del serramento) più **elemento "B"** che è la **custodia protettiva** *"CLEAN COVER"* (da installare in corrispondenza dell'elemento "A" sul lato superiore dell'anta della porta).

- Alimentazione 12 Vdc/70 mA (unità a bassissimo consumo).
- Forza di tenuta alla spinta 60 Kp (equivalente a 600 Newton) più che sufficiente a contrastare aperture indebite della porta.
- Ancoraggio frontale anticalca con piastra frontale
- Sensore reed di prossimità Regoplus registrabile per controllo stato porta con contatto di scambio SPDT portata 1A
- Custodia protettiva *"CLEAN COVER"* in monoblocco di alluminio anticorodal anodizzato e satinato meccanicamente ricavato dal pieno per montaggio facilitato a superficie con apposita staffa a scomparsa tipo antirimozione senza alcuna vite a vista.
- Dimensioni d'ingombro 197 x 70 x 50 mm
- Peso kg 1,55

0020804A2UW

Modelli per alimentazione 24Vdc

Elettromagnete SLIM-MINISENTRYLOCK in custodia "Clean Cover" idem c.s. ma alimentazione 24 Vdc/50 mA — **0020804A4UW**

VISTA IN SEZIONE

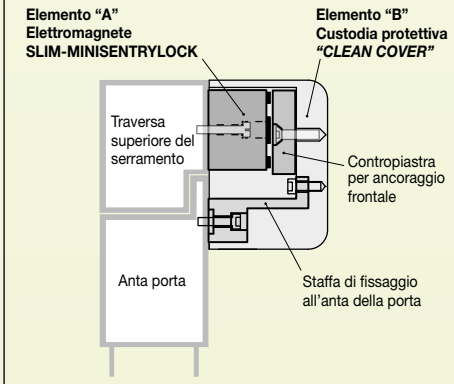

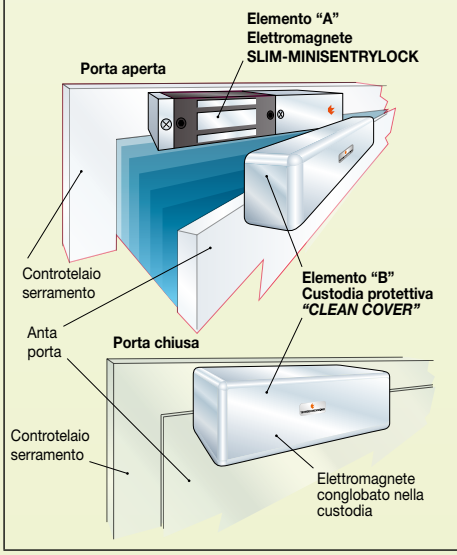

ESEMPI DI CABLAGGIO ISTANTANEO WIREX IN TECNICA "CLICK & GO"

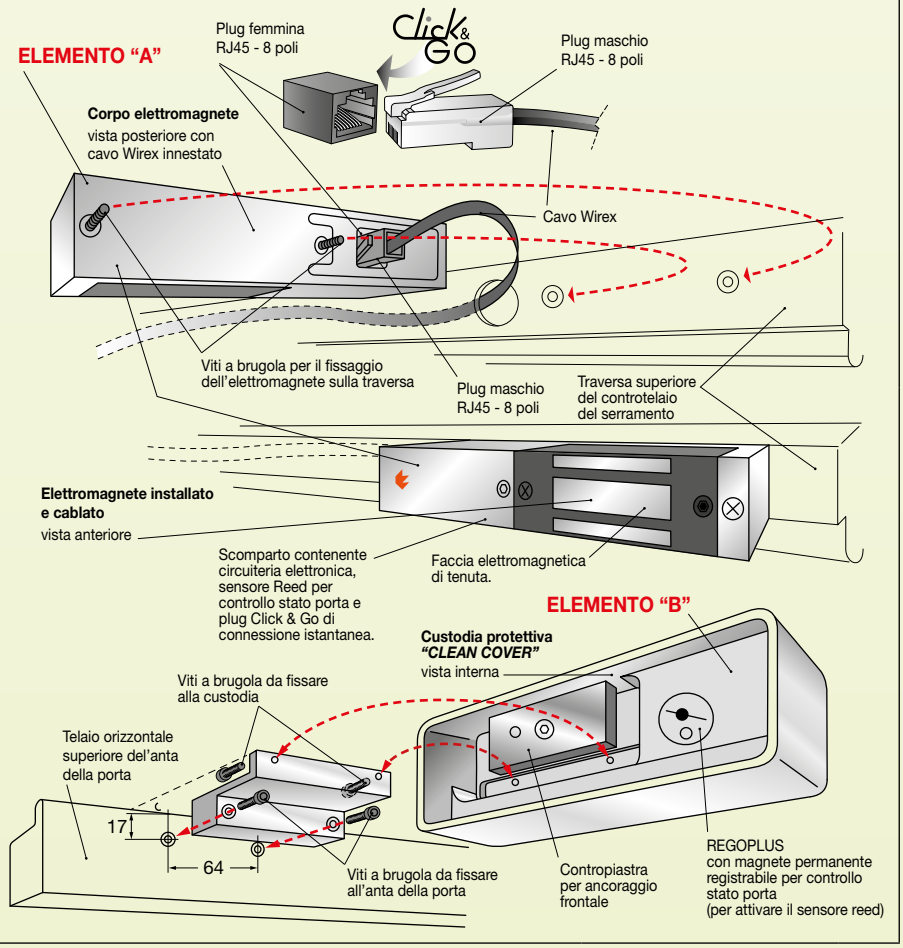

INNOVAZIONE

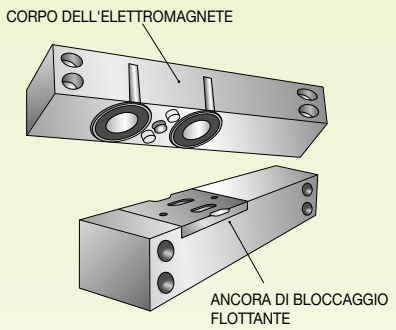

SLIM-SHEARLOCK

in custodia *"CLEAN COVER"* per montaggio facilitato sporgente

MINIELETTROMAGNETI PROFESSIONALI TECNODIMENSIONE

A tenuta a taglio per riferma anticalca di una porta.
Con carter di copertura totale "CLEAN COVER" in monoblocco di alluminio anodizzato ricavato dal pieno.

una sola unità...
che risolve *4* esigenze.

PER MONTAGGIO FACILITATO SPORGENTE

DRILL& GO Cut-Free ®

innovazione

*1*ª nessuno scasso nel serramento, né lavorazioni sulle nervature interne. Basta il trapano per l'installazione = ***DRILL& GO* CUT-FREE**

*2*ª cablaggio istantaneo ZEROTIME = **Click&Go**

*3*ª inglobato in carter di copertura CLEAN COVER totalmente realizzato in monoblocco di alluminio anodizzato ricavato dal pieno, facilmente pulibile con appropriati detergenti = **CLEAN**

*4*ª antipanico; si sblocca automaticamente senza corrente liberalizzando la porta per passaggio d'emergenza anche in caso d'incendio = **FAIL-SAFE**

IDEALE PER APPLICAZIONI A SUPERFICIE
SU SERRAMENTI DI CAMERE STERILI "CLEAN ROOM"

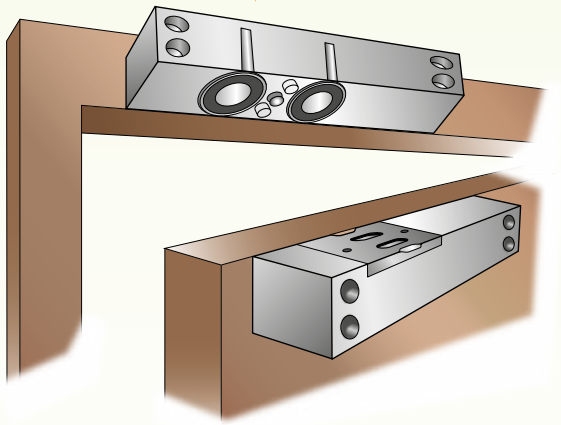

*1*ª
DRILL&GO CUT-FREE

SLIM-MINISENTRYLOCK
è ultracompatto, studiato per essere fissato facilmente a superficie sulla porta senza dover praticare alcuno scasso e/o taglio nel serramento...
...è **CUT-FREE!**

*2*ª
Click& GO

Innesta il connettore plug... ascolta il click...
e in un solo gesto
hai realizzato l'impianto già funzionante...
Click&Go!

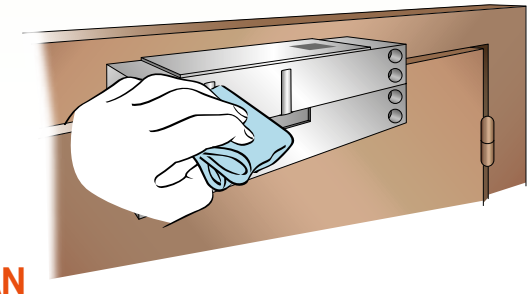

*3*ª
CLEAN

SLIM-MINISENTRYLOCK
inglobato in custodia protettiva ***"CLEAN COVER"***
di superficie "liscia" (senza asperità)...
facilmente lavabile con appropriati detergenti...
... è **CLEAN!**

*4*ª
FAIL-SAFE

SLIM-MINISENTRYLOCK
Sblocco automatico antipanico ed anticalca.
In caso d'incendio, in assenza di corrente
si sblocca automaticamente liberando l'uscita...
...è **FAIL-SAFE!**

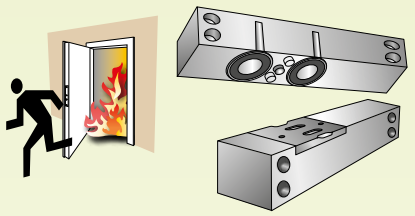

Sblocco automatico antipanico.
In caso d'incendio, in assenza di corrente si sblocca automaticamente liberando l'uscita... è **FAIL-SAFE!**

MINIELETTROMAGNETI PROFESSIONALI
SLIM-SHEARLOCK
in custodia "CLEAN COVER"
Elettromagnete a tenuta a taglio

Listino Prodotti
Gennaio 2024

TECNODIMENSIONE®

Minielettromagnete con carter di copertura totale *"CLEAN COVER"* in monoblocco di alluminio anodizzato ricavato dal pieno.
Ideale per montaggio sporgente "DRILL&GO" e applicazioni su ogni tipo di serramento.

per ordinare		Q.tà
MODELLI		**N°**

SLIM-SHEARLOCK
Elettromagnete a tenuta a taglio per montaggio a superficie "DRILL&GO"

Minielettromagnete SLIM-SHEARLOCK ultracompatto e inglobato in custodia protettiva "liscia" (senza asperità) facilmente pulibile. Maneggevole e facile da installare fissandolo a superficie sulla porta senza dover praticare alcuno scasso e/o taglio nel serramento = **DRILL&GO**.

Elemento "A"
Corpo dell'elettromagnete

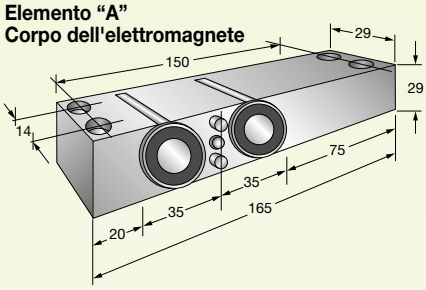

Elemento "B"
Corpo elettromagnete:
vista posteriore con cavo Wirex innestato

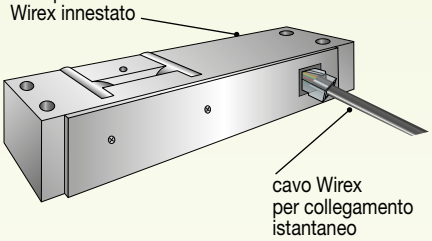

Elemento "B"
Ancora di bloccaggio flottante

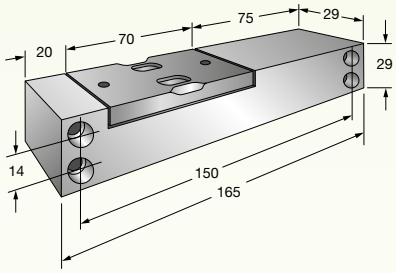

distanza minima 2 mm

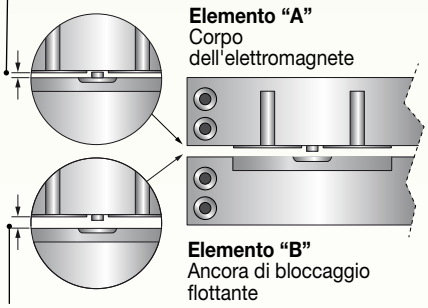

distanza massima 5 mm

(quote espresse in millimetri)

Modelli per alimentazione 12Vdc		
Minielettromagnete SLIM-SHEARLOCK **versione "antipanico" (fail-safe)** in custodia *"CLEAN COVER"* completo di cavo volante (2 m) a 4 conduttori di cui 2 provenienti da sensore stato porta e 2 per alimentazione. Kit costituito da due elementi: **elemento "A"**- è il **corpo dell'elettromagnete** (da fissare sulla traversa orizzontale superiore del controtelaio del serramento) più **elemento "B"** che è l'**ancora di bloccaggio** *"CLEAN COVER"* (da installare in corrispondenza dell'elemento "A" sul lato superiore dell'anta della porta). - Alimentazione 12 Vdc/70 mA (unità a bassissimo consumo). - Elevata tenuta alla spinta ottenuta tramite 2 perni ad incastro in acciaio inox - Ancoraggio a taglio - Custodia protettiva *"CLEAN COVER"* in monoblocco di alluminio anticorodal anodizzato e satinato meccanicamente ricavato dal pieno per montaggio facilitato a superficie - **elemento "A":** dimensioni d'ingombro magnete 165x29x29 mm - **elemento "B":** dimensioni d'ingombro magnete 165x29x29 mm - Peso kg 0,9	**002093B2WEP**	
Modelli per alimentazione 24Vdc		
Elettromagnete SLIM-SHEARLOCK idem c.s. ma alimentazione 24 Vdc/50 mA	**002093B4WEP**	

ESEMPI DI CABLAGGIO DELL'ELETTROMAGNETE SLIM-SHEARLOCK

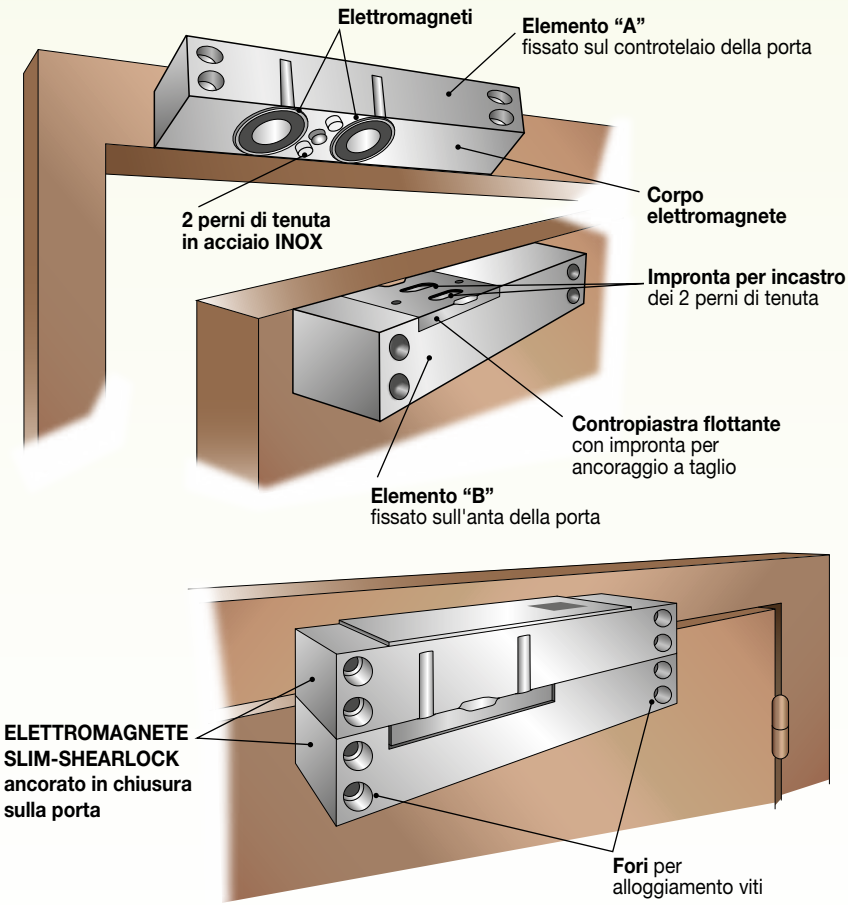

INNOVAZIONE